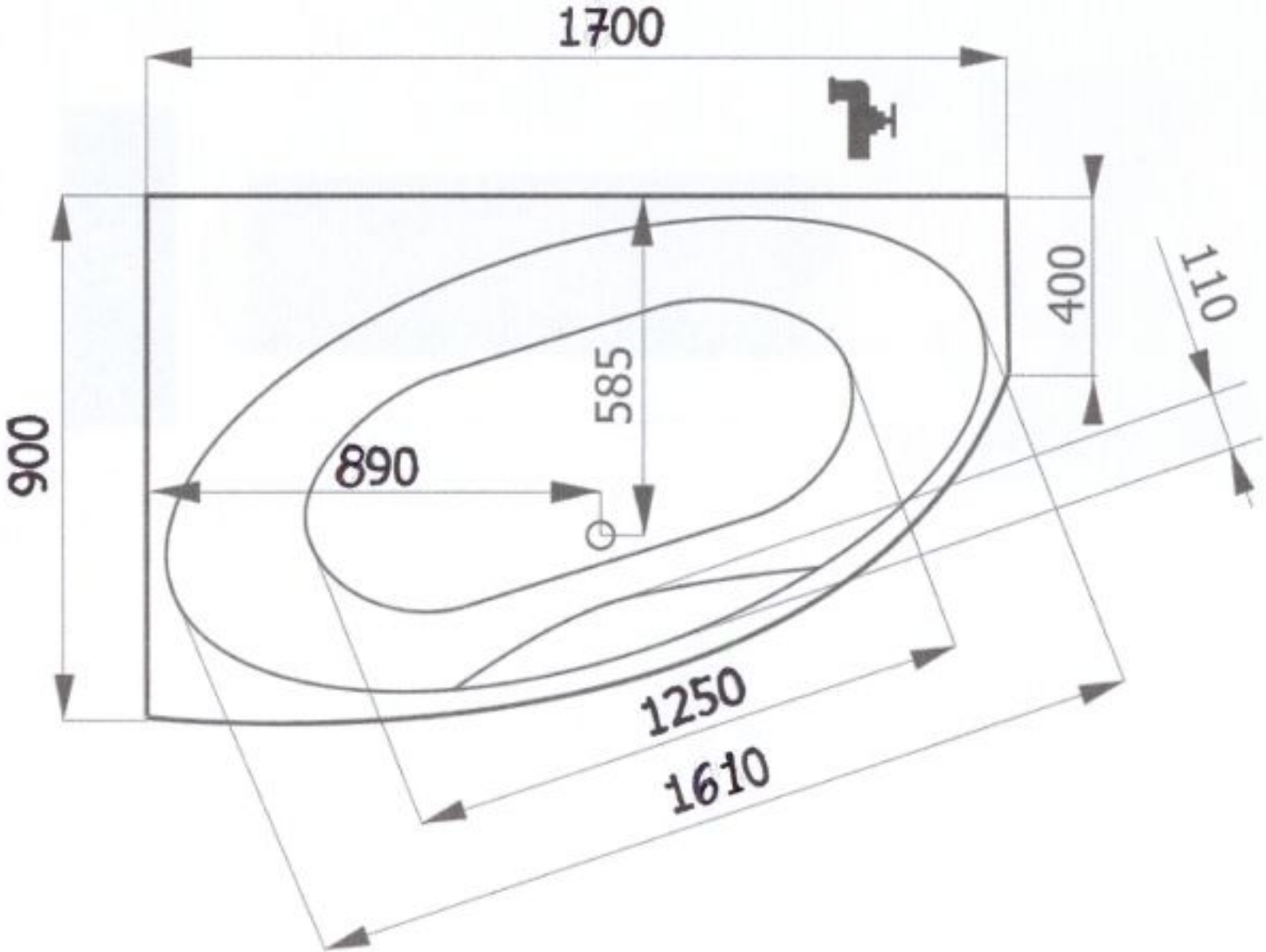
1700
900
400
110
585
890
1250
1610