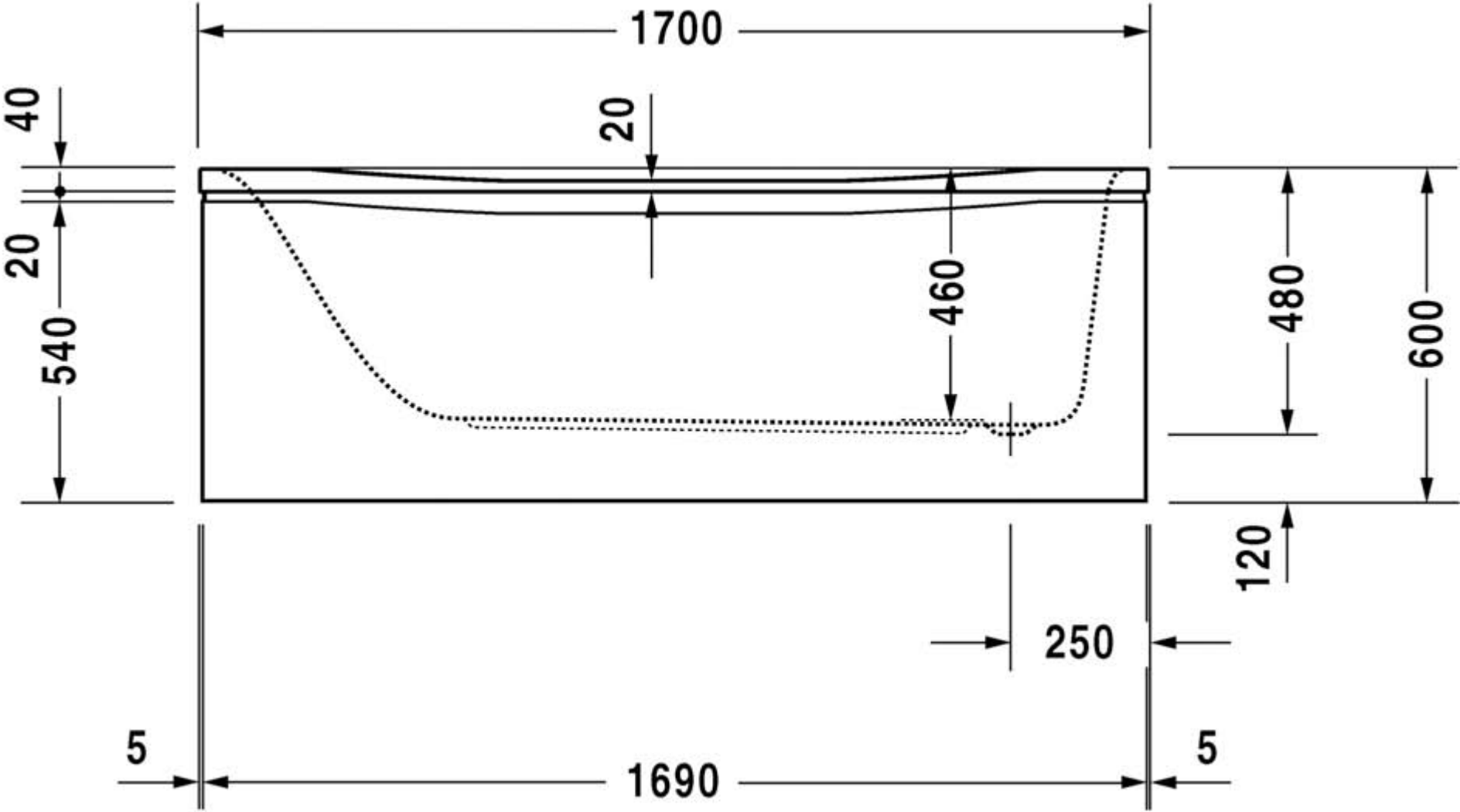
1700
40
20
20
540
460
480
600
120
250
5
1690
5

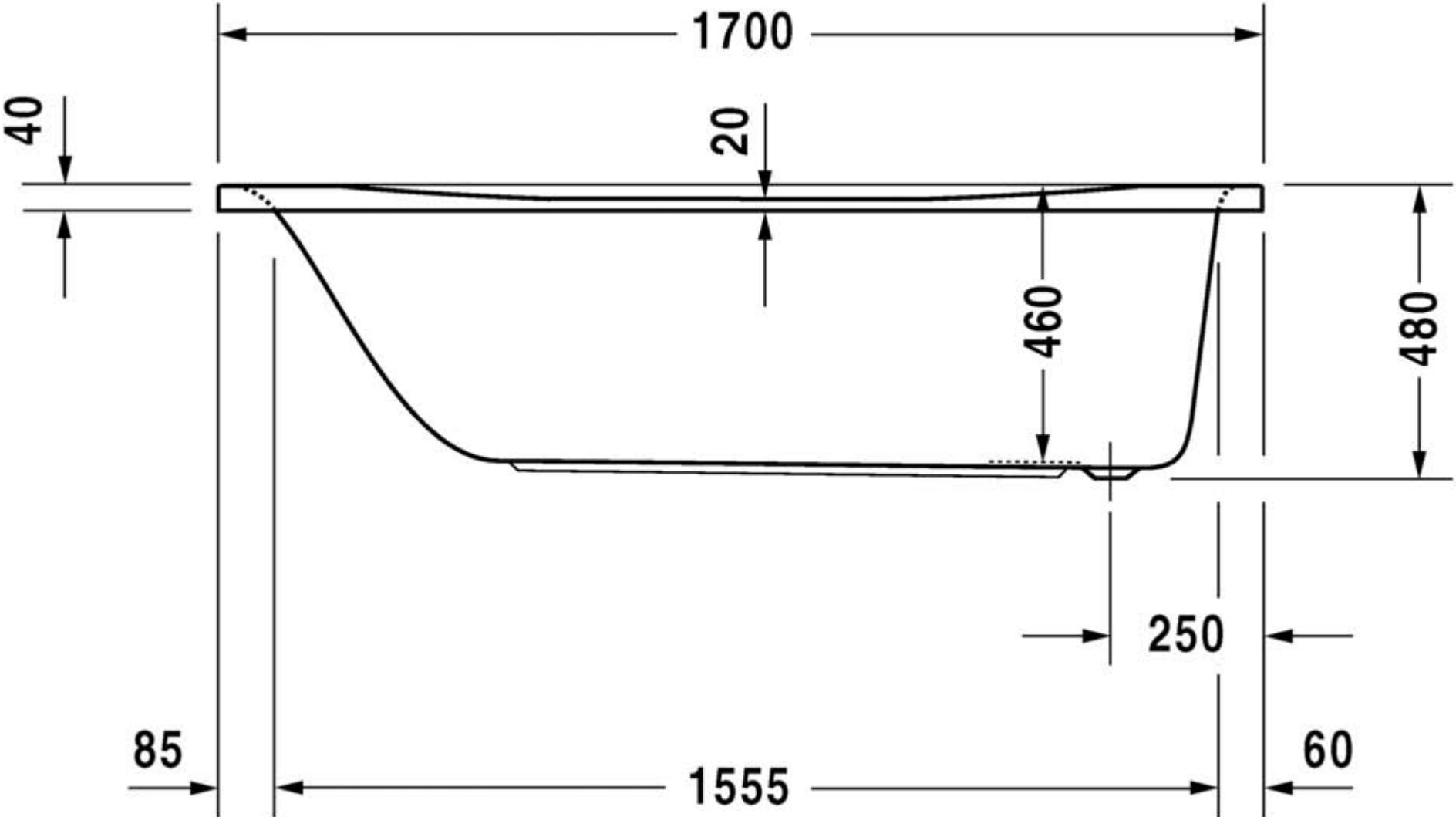
1700
40
20
460
480
250
85
1555
60

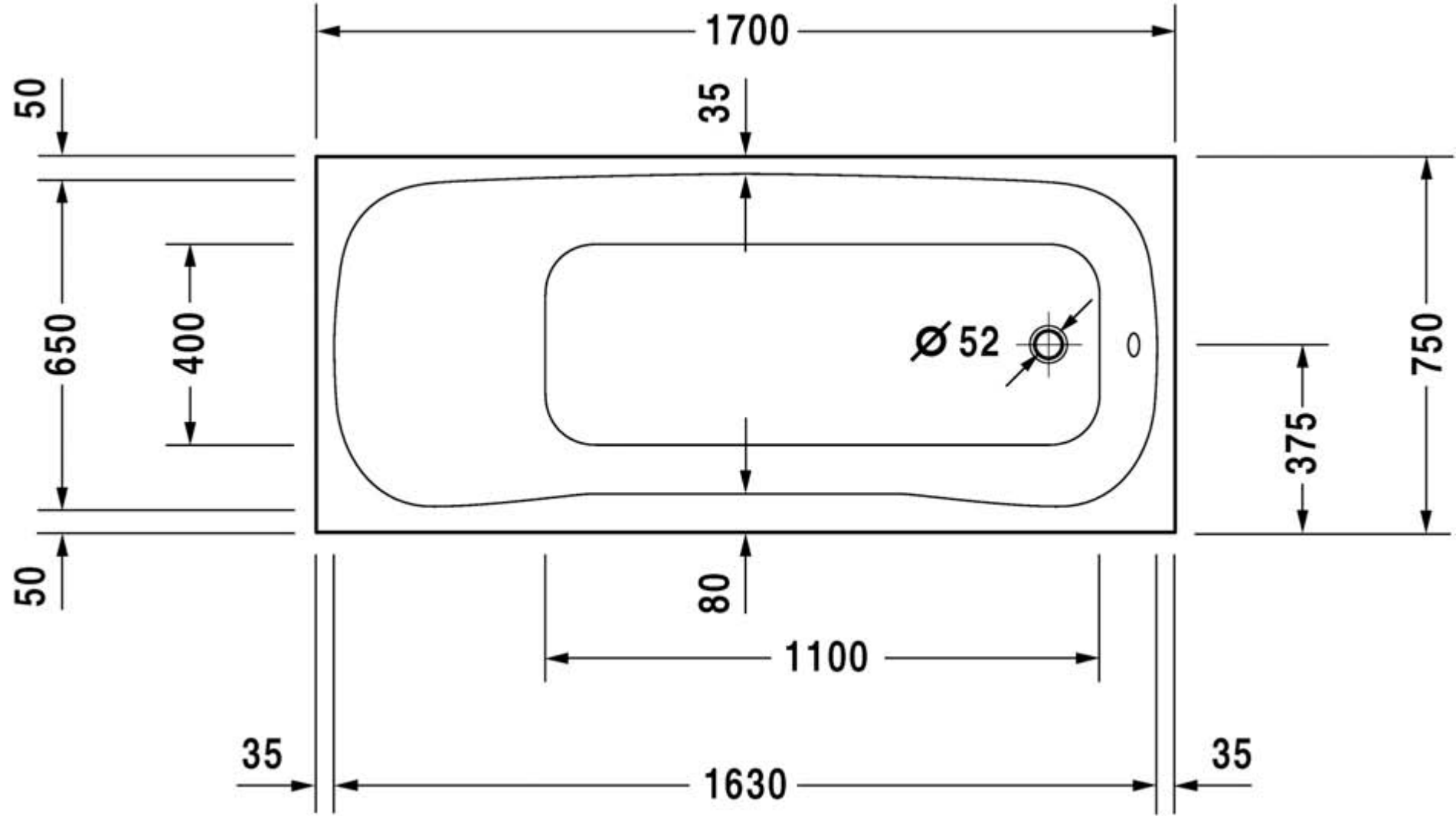
1700
50
35
650
400
Ø 52
0
750
375
50
80
1100
35
1630
35