SPINELL

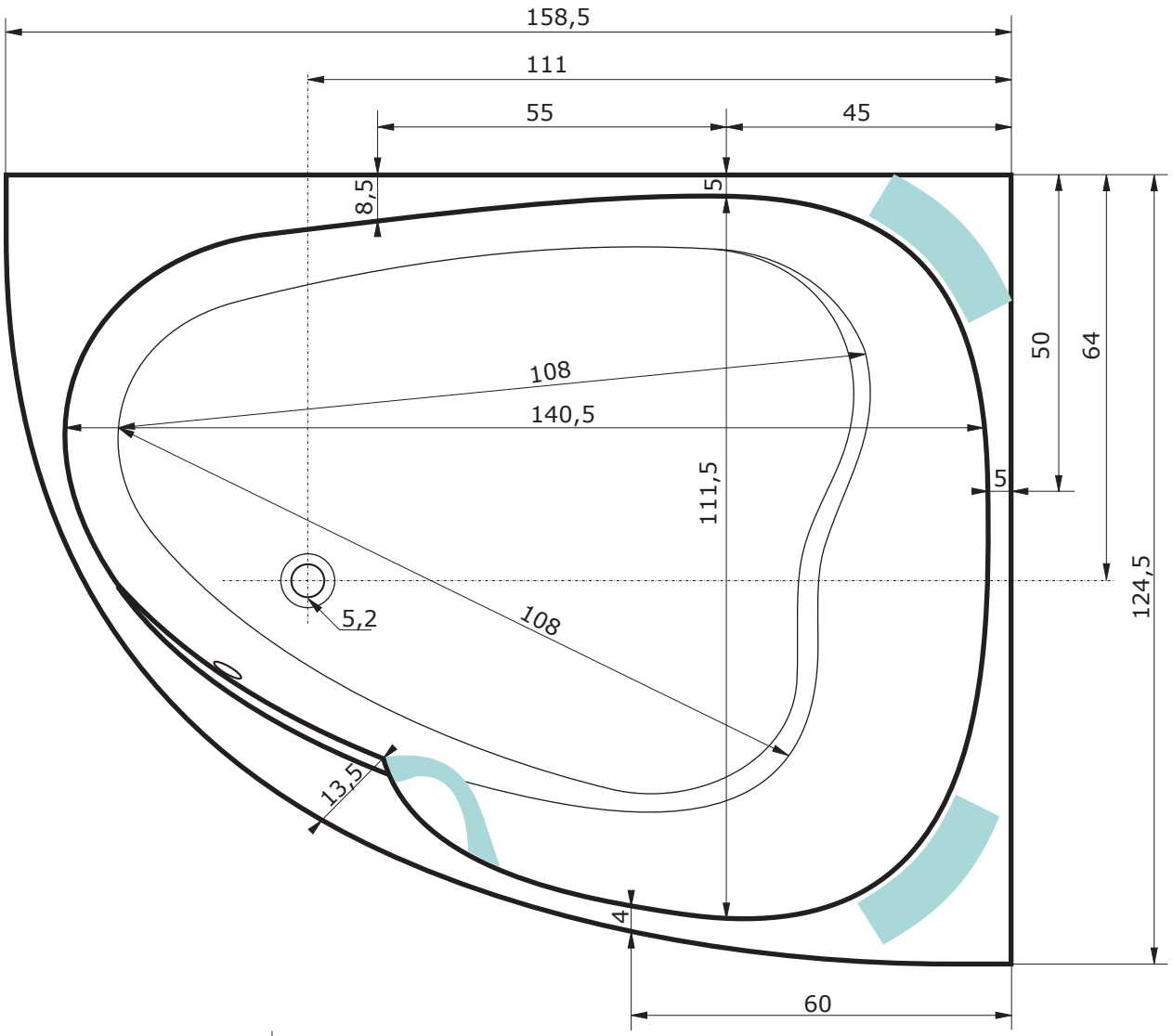
158,5
111
55
45
8,5
5
108
140,5
111,5
5
50
64
124,5
5,2
108
13,5
4
60

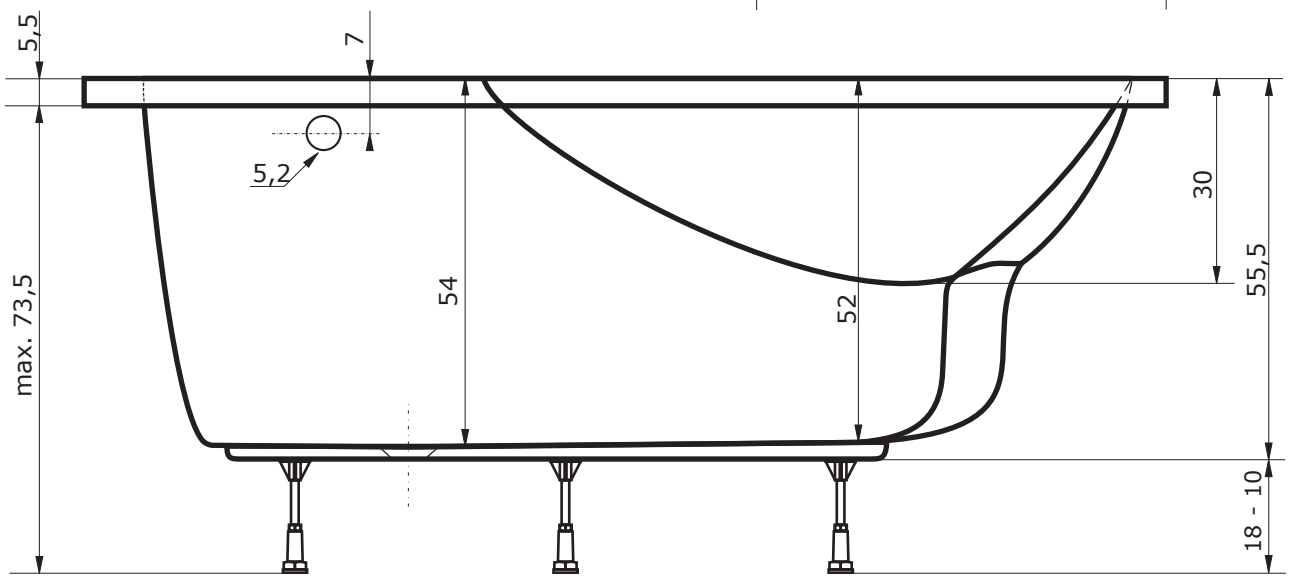
5,5
7
5,2
max. 73,5
54
52
30
55,5
18 - 10