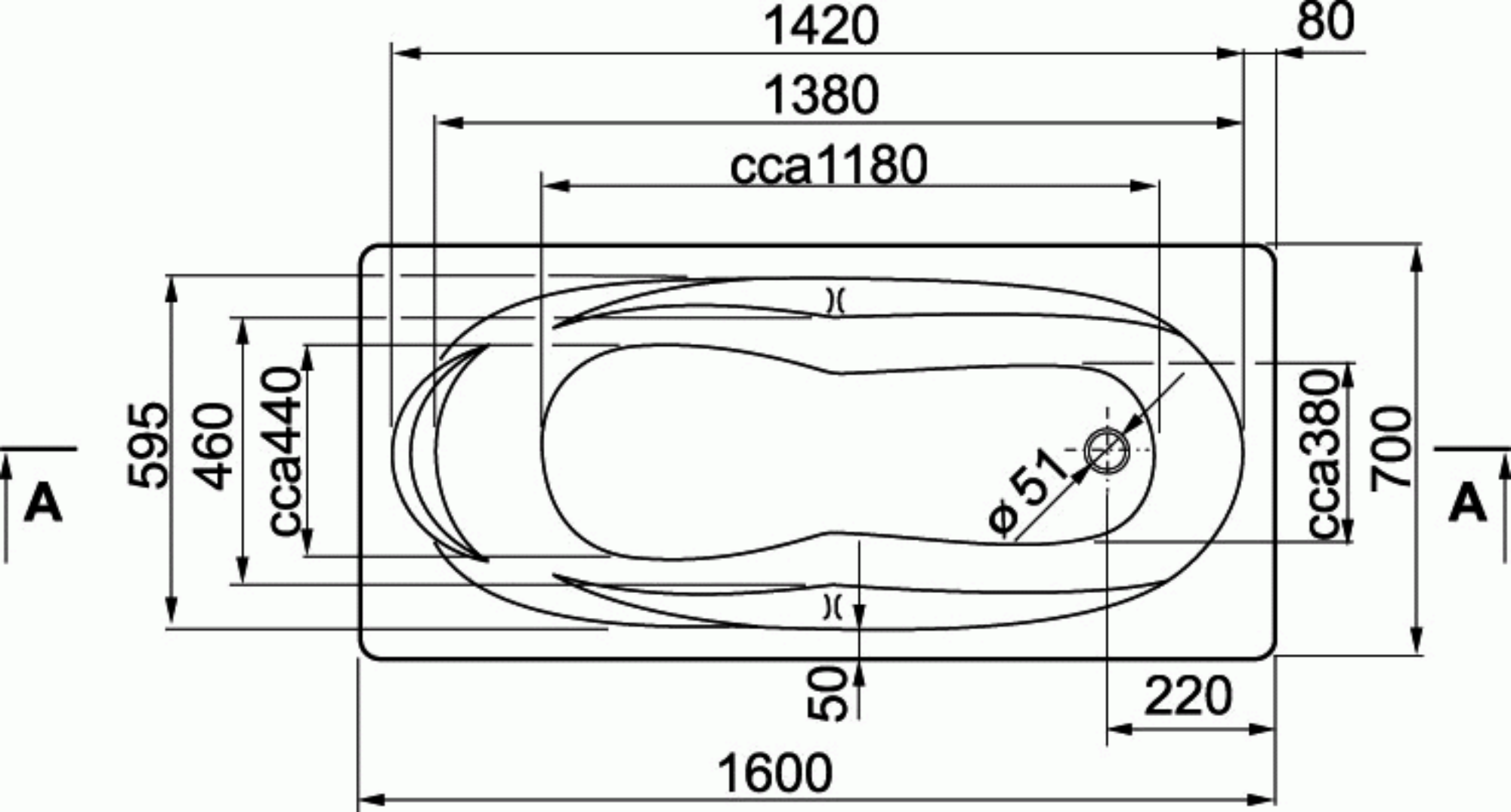
1420
80
1380
cca1180
595
460
cca440
A
ø51
cca380
700
A
50
220
1600

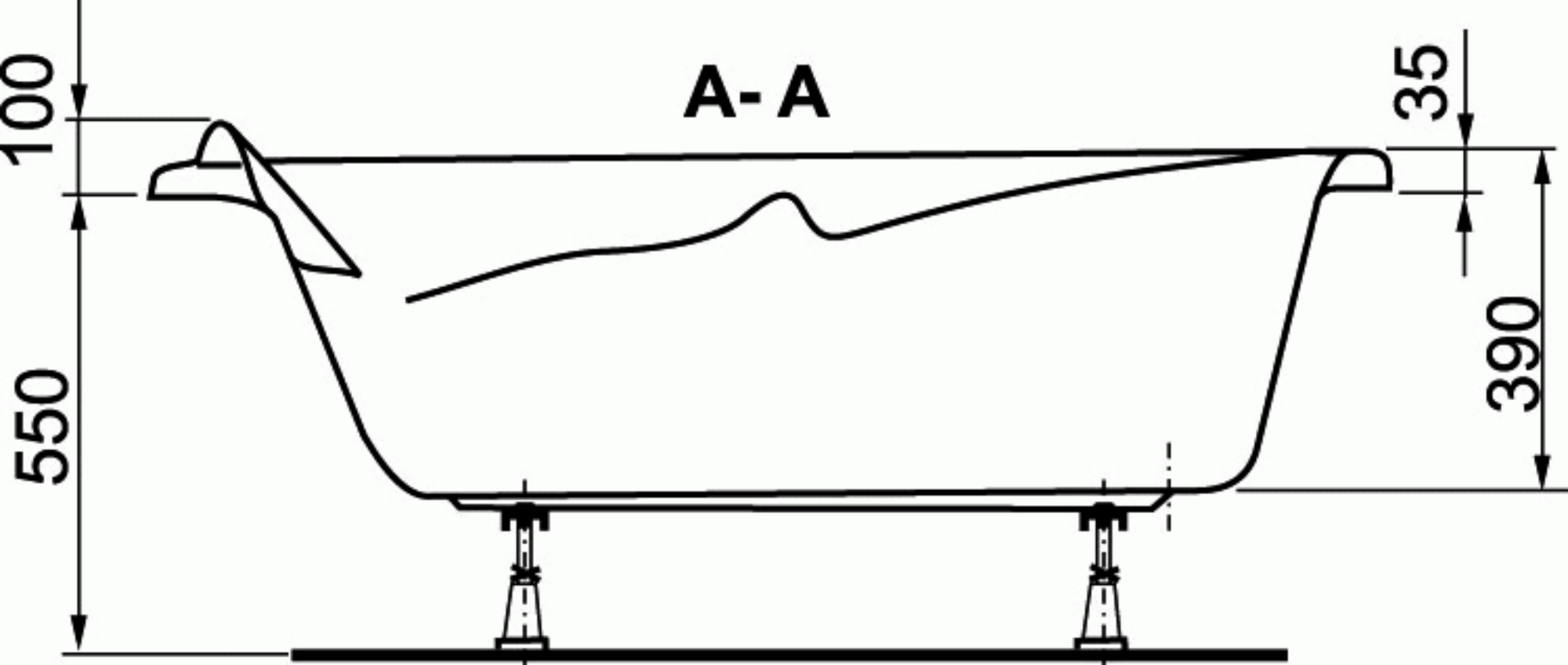
A- A
100
550
35
390